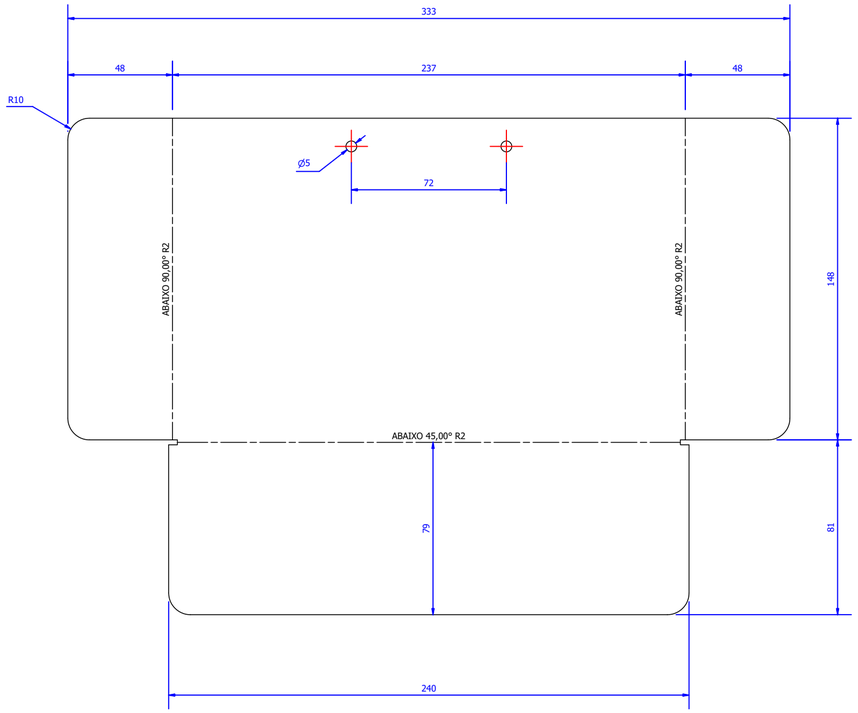

DETALHE DA CHAPA (1 : 2)

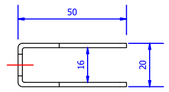

VISTA FRONTAL (1:2)

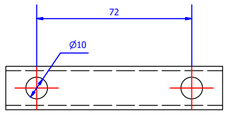

VISTA LATERAL ESQUERDA (1:2)

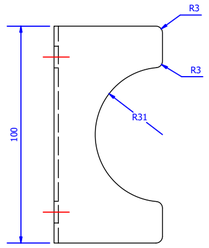

VISTA SUPERIOR (1:2)

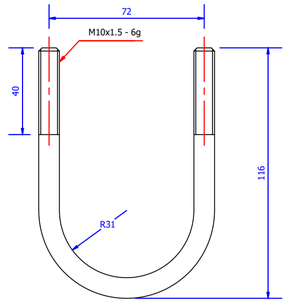

DETALHE GRAMPO U (1 : 2)

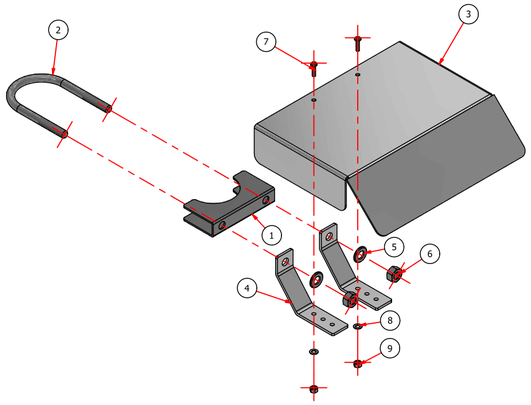

VISTA EXPLODIDA (1 : 5)

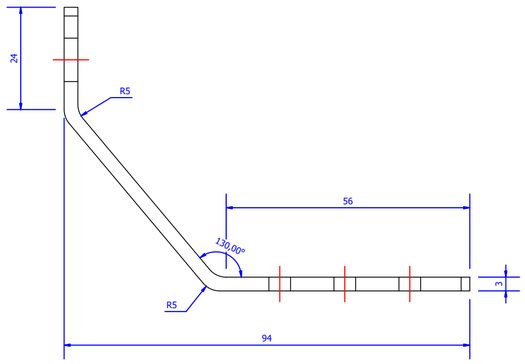

VISTA FRONTAL (1 :1)

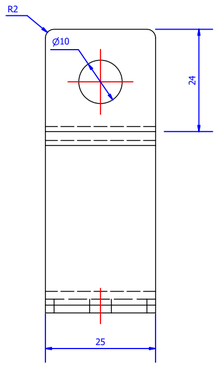

VISTA LATERAL ESQUERDA (1 :1)

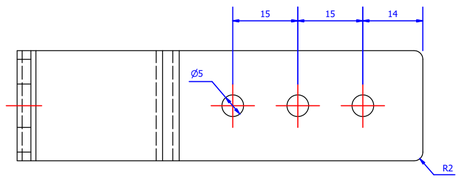

VISTA SUPERIOR (1 :1)

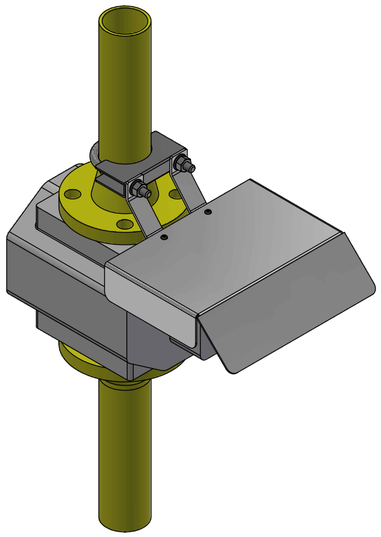

PERSPECTIVA (1 : 5)

DOCUMENTOS DE REFERÊNCIA

NOTAS GERAIS

CONVENÇÕES

LISTA DE MATERIAIS

ITEM	DESCRIÇÃO	UND	QTDE
1	ABRAÇADEIRA PARA GRAMPO U TUBO 2"	Cada	1
2	GRAMPO U TUBO 2" INOX	Cada	1
3	CHAPA DE PROTEÇÃO EM ALUMÍNIO ESPESSURA 2MM	Cada	1
4	BARRA SUPORTE EM ALUMÍNIO LARGURA 1" ESPESSURA 1/8"	Cada	2
5	ARRUELA LISA INOX M10	Cada	2
6	PORSCA SEXTAVADA INOX M10	Cada	2
7	PARAFUSO INOX M5 CABEÇA BOLEADA INOX	Cada	2
8	ARRUELA LISA INOX M5	Cada	2
9	PORCA SEXTAVADA INOX M5	Cada	2

SERGAS	*SERGIPE GÁS S/A*		DITEC
CLIENTE OU USUÁRIO	GEREN		
EMPREENDIMENTO OU PROGRAMA	SISTEMA DE DISTRIBUIÇÃO DE GÁS EM SERGIPE		
ÁREA OU UNIDADE	COPEM		
TÍTULO	ABRIGO PARA MEDIDORES ROTATIVOS (TUBO 2") DETALHES CONSTRUTIVOS		
PROJ. SERGAS	DES. JAILTON	VERIF. THIAGO	APROV. THIAGO
ESCALA INDICADA			FOLHA 01/01
DATA 10/09/2024	NÚMERO DET-DIV.00.05-000-ME-136		REV. 0

FORMATO A2