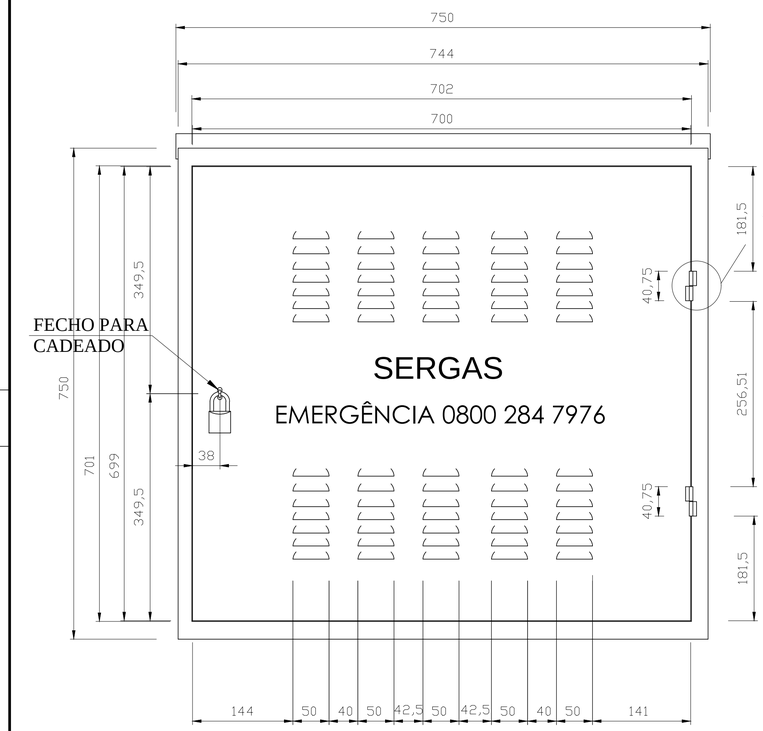

VISTA FRONTAL

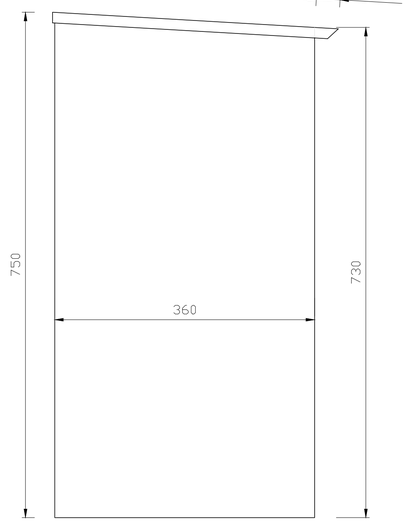

DETALHE -B

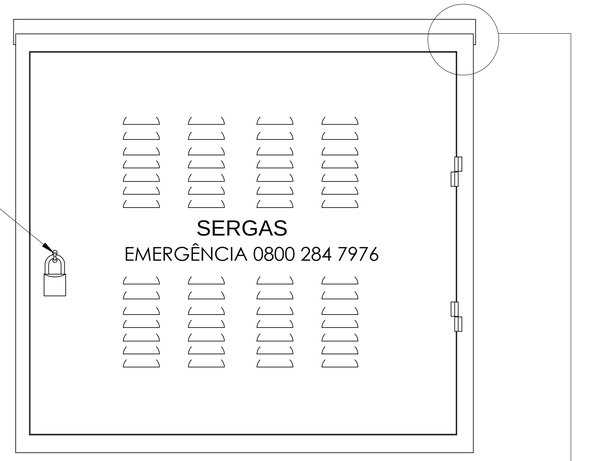

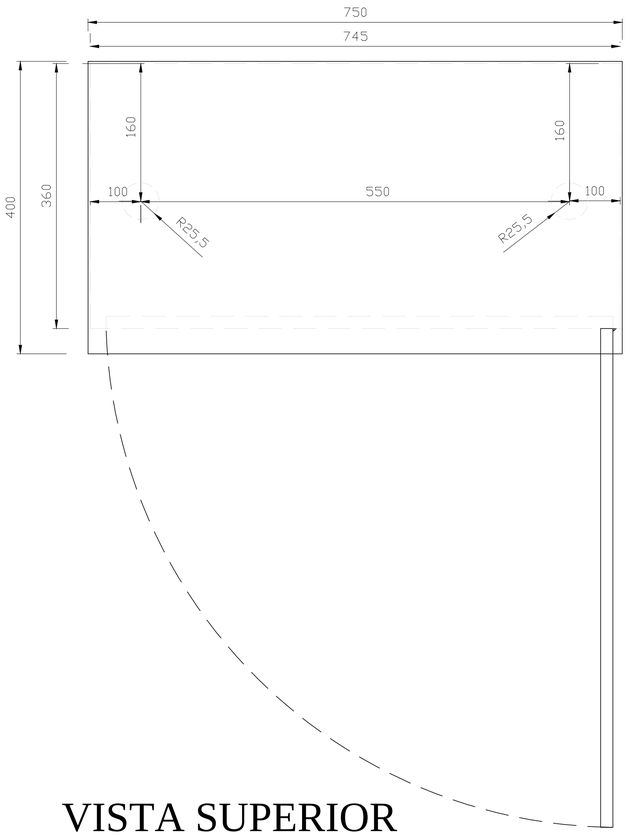

VISTA SUPERIOR

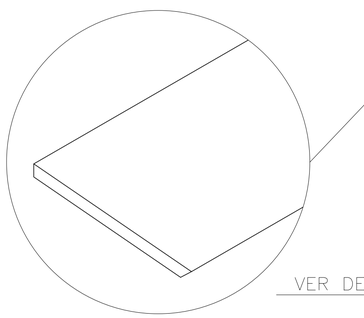

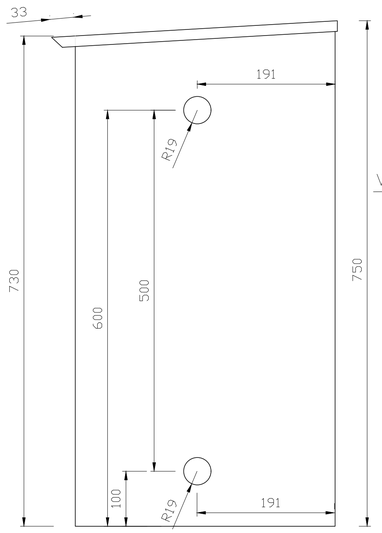

DETALHE -A

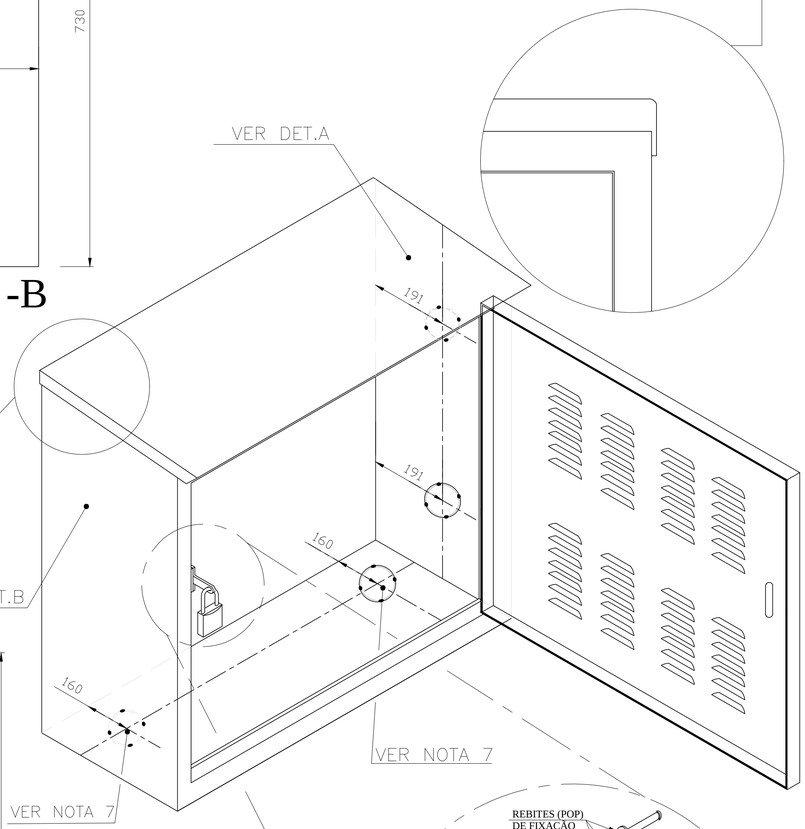

VISTA PESPECTIVA ISOMÉTRICA

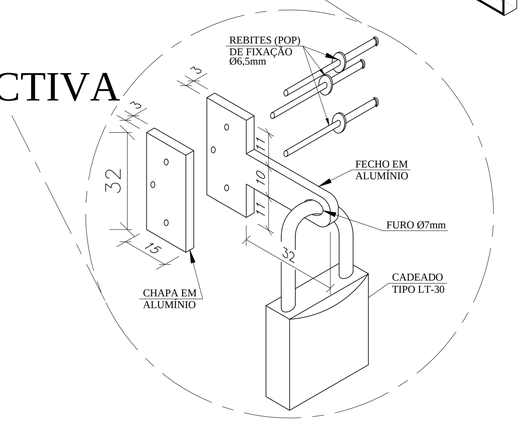

NOTAS GERAIS

1 – DIMENSÕES EM MILÍMETROS, SALVO INDICAÇÕES CONTRÁRIAS.

2 – CHAPA ALUMINIO ESPESSURA 18 USG (1.270mm) EM TODA A CAIXA

3 – OS ORIFÍCIOS SERÃO PARCIALMENTE TAMPADOS COM SOLDA PONTILHADA EM 2 PONTO

ESPECIFICAÇÃO DE PINTURA

4 – PINTURA ELETROSTÁTICA E COR MUNSEL N6,5 DE ACORDO COM O ITEM 4.9 DA ET–120 REV.B

5 – OS FUROS DA CAIXA DEVERÃO VIR PROVISORIAMENTE FECHADOS (COM RECORTES DA SERRA COPO) PONTEADOS (4 PONTOS DE SOLDA)

REPRESENTAÇÃO GRÁFICA

6 – DESENHO REPRESENTADO NO 1° DIEDRO DE ACORDO COM A ABNT NBR 10067/MAIO 1995.

7 – REPRESENTAÇÃO DE LINHA DE ACORDO COM A ABNT NBR 8403/ MAR 1984.

REV.	DESCRIÇÃO	DATA	POR	APROV.
F	ALTERAÇÃO NA COTA DE ESPESSURA	22.04.24	JAILTON	VICTOR
E	ALTERAÇÃO NOS DETALHES	25.01.21	ALEX	GUSTAVO
D	ALTERAÇÃO DA ESPECIFICAÇÃO DE PINTURA	03.11.20	ALEX	GUSTAVO
C	ALTERAÇÃO DAS MEDIDAS DA CAIXA	04.02.19	ALEX	GUSTAVO
B	ALTERAÇÃO DE MEDIDAS E SISTEMA DE FECHADURA	08.12.18	ALEX	GUSTAVO
A	PARA APROVAÇÃO	22.10.18	ALEX	GUSTAVO

ESTE DOCUMENTO É DE PROPRIEDADE DA SERGIPE GÁS S.A. – SERGAS, E NÃO PODE SER REPRODUZIDO OU USADO PARA QUALQUER FINALIDADE DIFERENTE DAQUELA PARA A QUAL ESTÁ SENDO FORNECIDO.

SERGAS — SERGIPE GÁS S.A. — DITEC

CLIENTE OU USUÁRIO: DITEC

EMPREENDIMENTO OU PROGRAMA: SISTEMA DE DISTRIBUIÇÃO DE GÁS NATURAL EM ARACAJU

ÁREA OU UNIDADE: GERAL

TÍTULO: DETALHES DAS CAIXAS PARA CRM (CAIXA MAIOR CÓD. 1380)

PROJ.	DES.	VERIF.	APROV.
PONTES	ALEX	GAZZANEO	GUSTAVO

ESCALA: 1:1 — FOLHA: 01 DE 01

DATA: 22/10/2018 — NÚMERO: DET–DIV.00.05–000–ME–128 — REV.: E

CAD – FORMA2.DWG