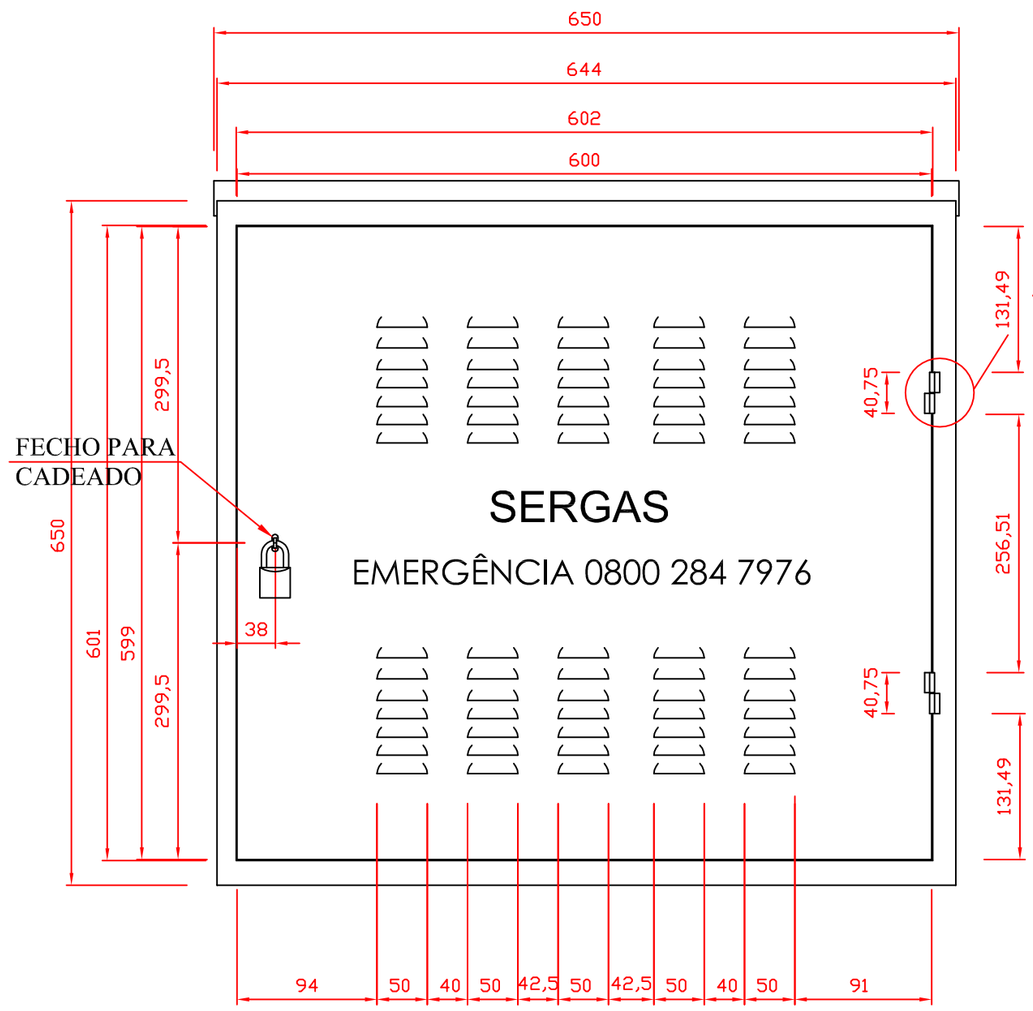


VISTA FRONTAL

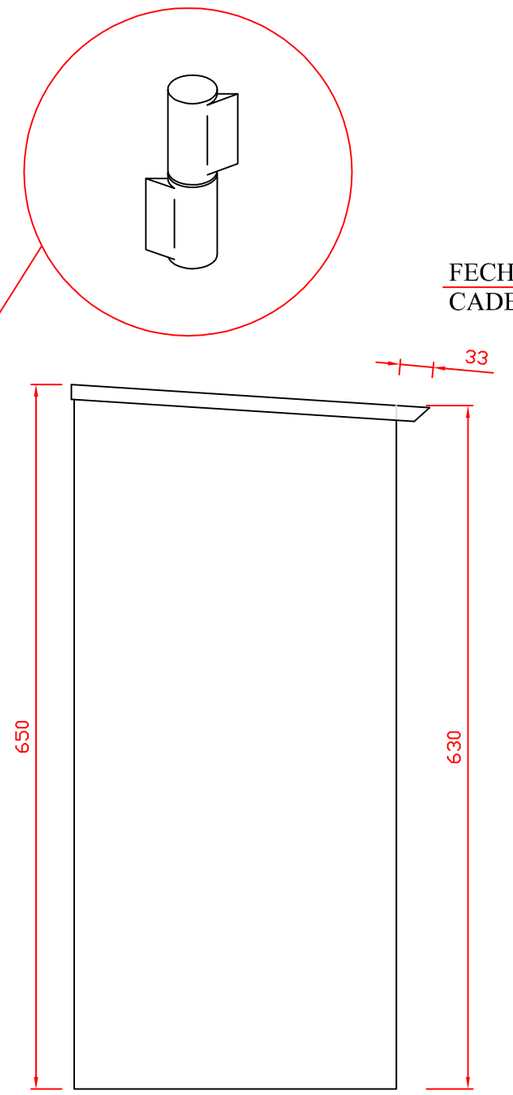


DETALHE -B

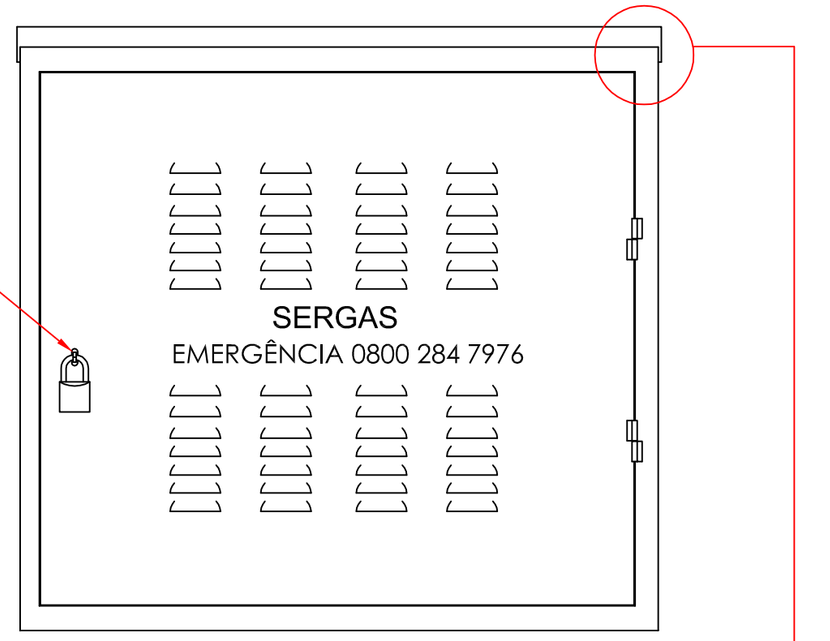


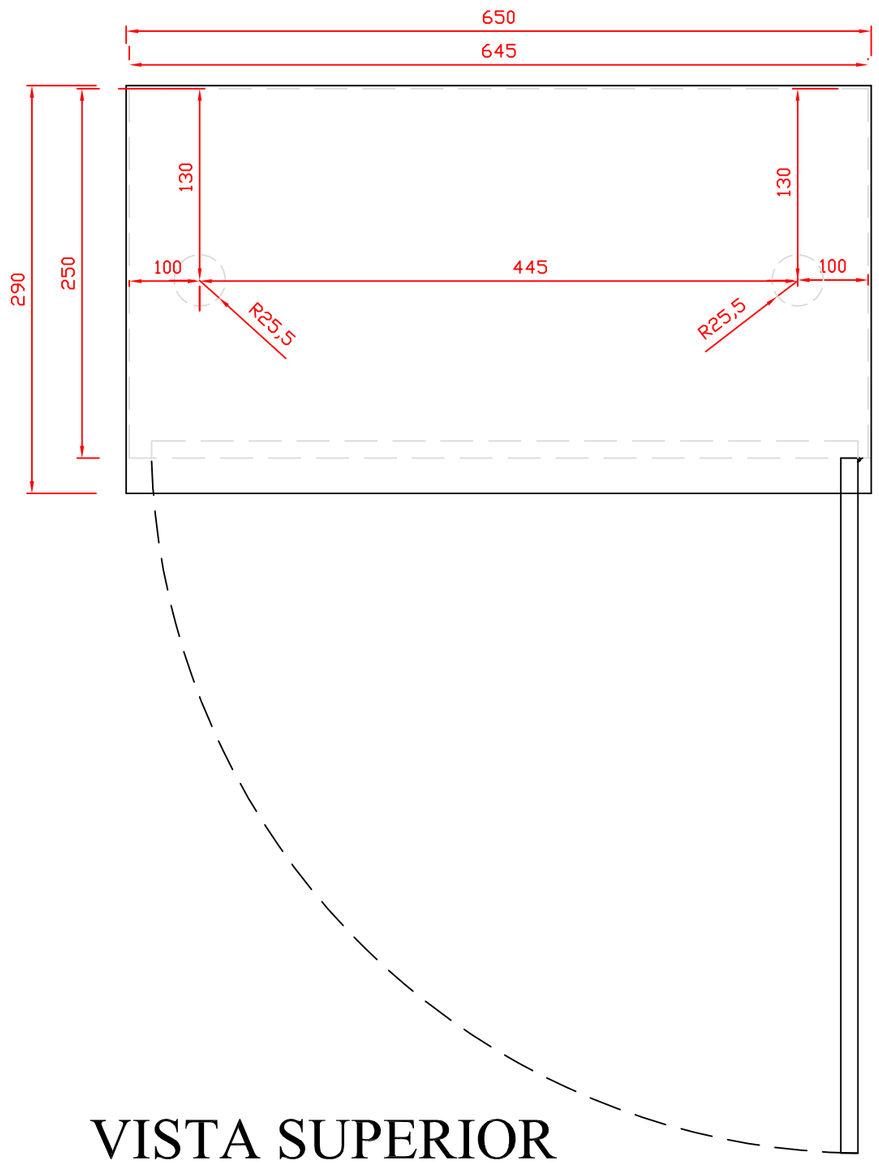


VISTA SUPERIOR

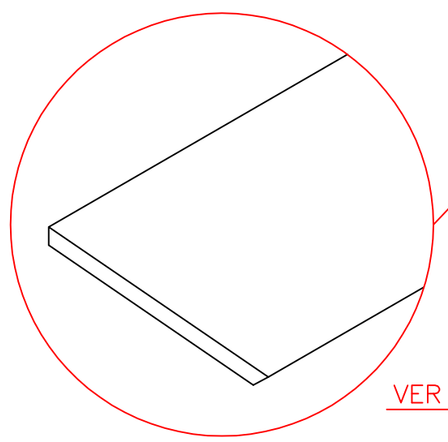


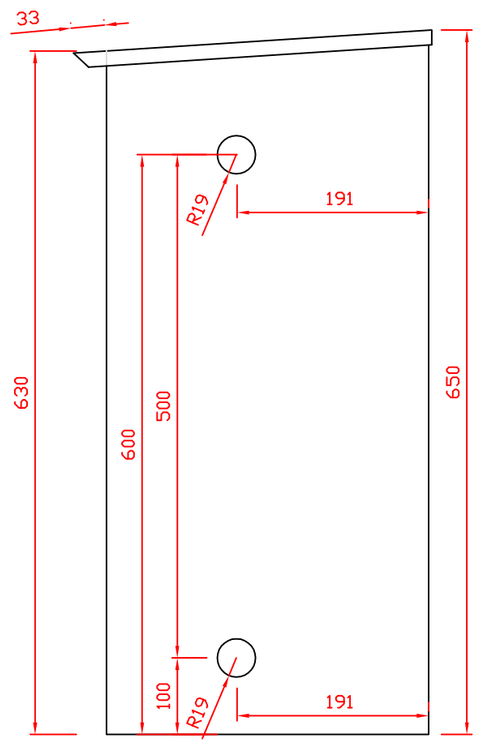


DETALHE -A

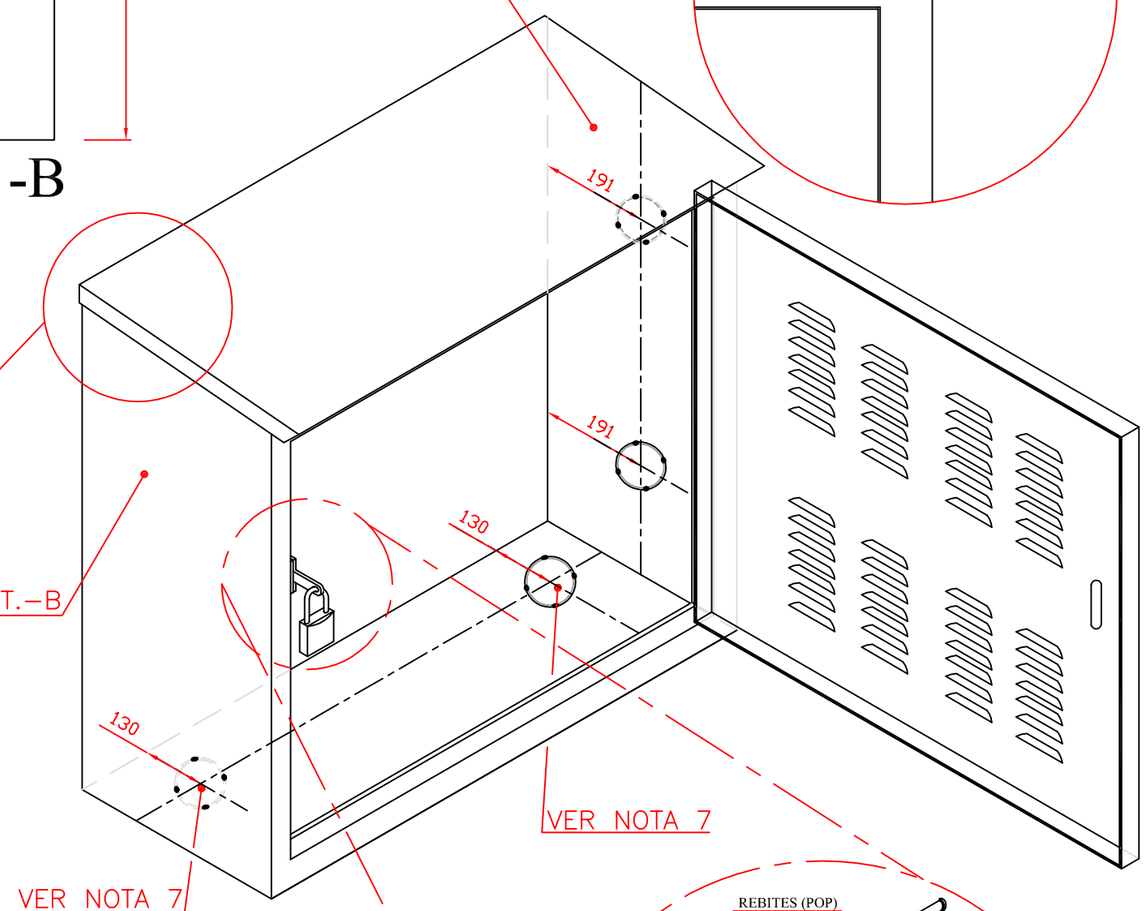


VISTA PESPECTIVA ISOMÉTRICA

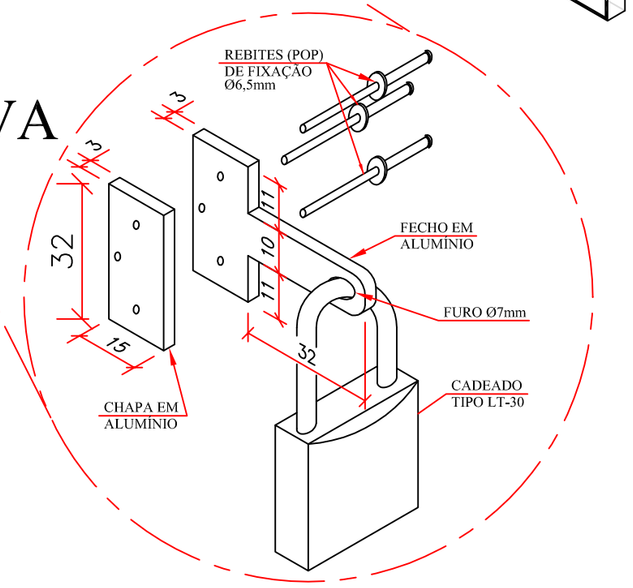


## NOTAS GERAIS

1 – DIMENSÕES EM MILÍMETROS, SALVO INDICAÇÕES CONTRÁRIAS.

2 – CHAPA ALUMINIO ESPESSURA 18 USG (1.270mm) EM TODA A CAIXA

3 – OS FUROS DA CAIXA DEVERÃO VIR PROVISORIAMENTE FECHADOS ( COM RECORTES DA SERRA COPO) PONTEADOS (4 PONTOS DE SOLDA)

### ESPECIFICAÇÃO DE PINTURA

4 – PINTURA ELETROSTÁTICA E COR MUNSEL N6,5 DE ACORDO COM O ITEM 4.9 DA ET–120 REV.B

### REPRESENTAÇÃO GRÁFICA

5 – DESENHO REPRESENTADO NO 1° DIEDRO DE ACORDO COM A ABNT NBR 10067/MAIO 1995.

6 – REPRESENTAÇÃO DE LINHA DE ACORDO COM A ABNT NBR 8403/ MAR 1984.

| REV. | DESCRIÇÃO | DATA | POR | APROV. |
|---|---|---|---|---|
| E | ALTERAÇÃO NOS DETALHES | 25.01.21 | ALEX | GUSTAVO |
| D | ALTERAÇÃO DA ESPECIFICAÇÃO DE PINTURA | 03.11.20 | ALEX | GUSTAVO |
| C | ALTERAÇÃO DAS MEDIDAS DA CAIXA | 04.02.19 | ALEX | GUSTAVO |
| B | ALTERAÇÃO DE MEDIDAS E SISTEMA DE FECHADURA | 08.12.18 | ALEX | GUSTAVO |
| A | PARA APROVAÇÃO | 22.10.18 | ALEX | GUSTAVO |

ESTE DOCUMENTO É DE PROPRIEDADE DA SERGIPE GÁS S.A. – SERGAS, E NÃO PODE SER REPRODUZIDO OU USADO PARA QUALQUER FINALIDADE DIFERENTE DAQUELA PARA A QUAL ESTÁ SENDO FORNECIDO.

SERGAS — SERGIPE GÁS S.A. — DITEC

CLIENTE OU USUÁRIO: DITEC

EMPREENDIMENTO OU PROGRAMA: SISTEMA DE DISTRIBUIÇÃO DE GÁS NATURAL EM ARACAJU

ÁREA OU UNIDADE: GERAL

TÍTULO: DETALHES DAS CAIXAS PARA CRM (CAIXA MENOR CÓD. HOLD)

| PROJ. | DES. | VERIF. | APROV. |
|---|---|---|---|
| PONTES | ALEX | GAZZANEO | GUSTAVO |

ESCALA: 1:1 — FOLHA: 01 DE 01

DATA: 22/10/2018 — NÚMERO: DET–DIV.00.05–000–ME–129 — REV.: E

CAD – FORMA2.DWG